1

DK: Bred et tæppe ud foran vognen, så snavsede stænger og telt undgås.
Stængerne samles, og lægges på tæppet, hvor de skal bruges.
GB: Assemble and lay out the frame in its correct position on a carpet or other protective covering.
DE: Sortieren Sie das Gestänge anhand unseres Gerüstplanes. Legen Sie die Stangen jeweils an die Stelle, an der diese später auch benötigt werden.
NL: Allereerst zorgt u voor een droge ondergrond (bv. Bolon Voortenttapijt) waarop u de stokken sorteert volgens de frame-tekening. Leg de stokken daar neer waar u ze straks nodig heeft. Controleer de caravanrail op beschadigingen en onregelmatigheden en maak deze schoon.
SE: Lägg ut tältmattan framför vagnen, förhindrar att tält och stänger blir smutsiga. Montera stängerna och lägg ut dem där de skall användas.

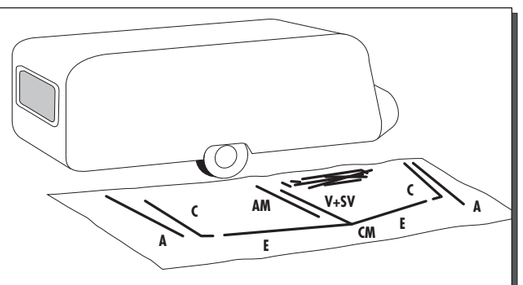

2

DK: Træk teltdugen i vognskinnen. Sprøjt evt. skinnen med imprægnering (AquaTex), så teltet glider bedre. Kontroller, at teltsidernes højde over jorden, er ens i begge sider.
GB: Pull the awning through the channel. To avoid soiling, do not place the canvas on the caravan roof. Check that both sides are level with the ground.
DE: Ziehen Sie die Zelthaut vorsichtig in die Vorzeltschiene ein. Beide Seiten des Daches sollten den gleichen Abstand zum Boden haben. Montieren Sie hiernach die FixOn2 Beschläge auf den Fix-on Keder.
NL: Trek nu de voortent door de caravanrail (2 personen, 1 persoon trekt de ander geleid de tent aan het begin van de rail) let erop dat de tent op een schone en droge ondergrond ligt. De tent moet aan beide kanten op een zelfde hoogte van de grond staan.
SE: Dra i tältet i vagnsskenan. Spraya ev. tältskenan med impregnering (Aqua Tex) så tältet glider lättare. Kontrollera att tältets höjd över marken är lika på båda sidorna.

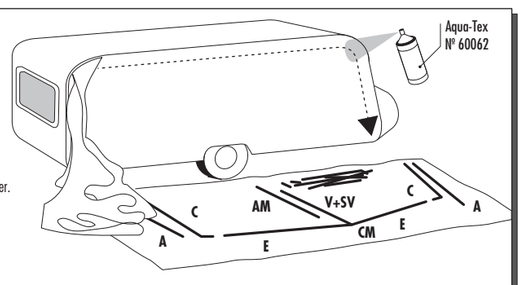

3

DK: Monter FixOn2 beslag. Sæt E-stang i CM-kryds, og rejs det med (V+SV) -benet. Monter AM-overligger i CM-kryds og FixOn. Monter E-stænger i C-hjørner. Monter A-sideoverliggerne på C-hjørnernes pig og FixOn.
GB: Mount FixOn2 bracket. Raise the CM-centre pole and (V+SV) -leg. Position the AM-centre roof pole in the CM-cross and FixOn. Mount C-corner poles and A-roof poles.
DE: Stellen Sie das (V+SV)-Bein mit dem CM-Kreuz auf. Montieren Sie die mittlere AM-Dachstange im CM-Kreuz. Montieren Sie die C-Eckbeine und die äußeren A-Dachstangen.
NL: Plaats nu de middelste (V+SV)-staander met het CM-kruis. De A-dakligger nu plaatsen in het FixOn blokje en bevestigen in het CM-kruis. Na montage van de E-stangen de C hoekstaanders plaatsen met de twee buitenste A-dakliggers.
SE: Montera FixOn2 beslag. Montera E-stängerna i CM-krysset, och res med (V+SV) -benet. Montera A-överliggaren i CM-krysset och FixOn. Res C-benen och montera A-sidoöverliggarna i C-hörnen och FixOn.

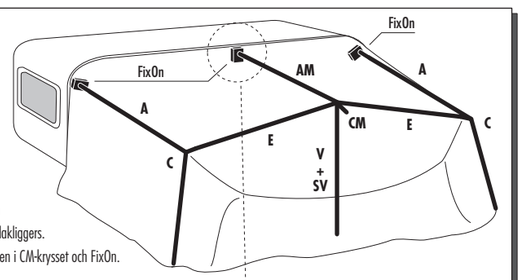

FixOn2

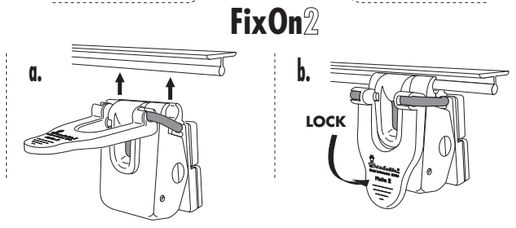

Isabella

Isabella A/S - Isabellahøj 3 - P.O. Box 587 - DK - 7100 Vejle - Tel.: 75 82 07 55
Copyright 2009 © Isabella

4

DK: 1. Sæt C-benene i reguleringsstroppene, spænd op (piggen igennem hullet i taget). 2. Spænd E-stænger ud. Monter AMF-overligger og EF-stænger i CMF-kryds. Placer CMF-ben i reguleringsstrop.
GB: 1. Put the point through the corner eyelet and place the C-leg in the regulator tab. Tension C-leg. Mount AMF-roof pole and place CMF-centre leg in the regulator tab. 2. Tension E-poles. Mount EF-roof poles.
DE: 1. Plazieren Sie das C-Bein in die Regulierungsschnur mit den Dorn durch die Öse im Dach, und spannen Sie aus. 2. Spannen Sie die E-stangen aus. Montieren Sie die mittlere AMF-Dachstange im CMF-Kreuz. Montieren Sie die EF-stangen.
NL: 1. Steek de punt door het oog in het dak en plaats de staander in het regelsnoer; span de staander. 2. Span de E-stang uit; plaats de middelste AMF dakstang in het CMF kruis. Plaats de EF stangen.
SE: 1. Sätt C-benet i reguleringsstroppen, spänn ut (piggen igenom hålet i taket). 2. Spänn ut E-stängerna. Montera AMF-överliggaren och EF-stängerna i CMF-krysset. Placera CMF-benet i reguleringsstroppen.

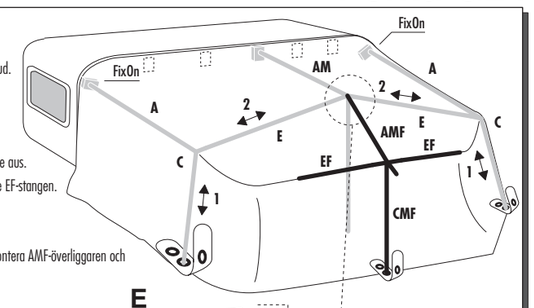

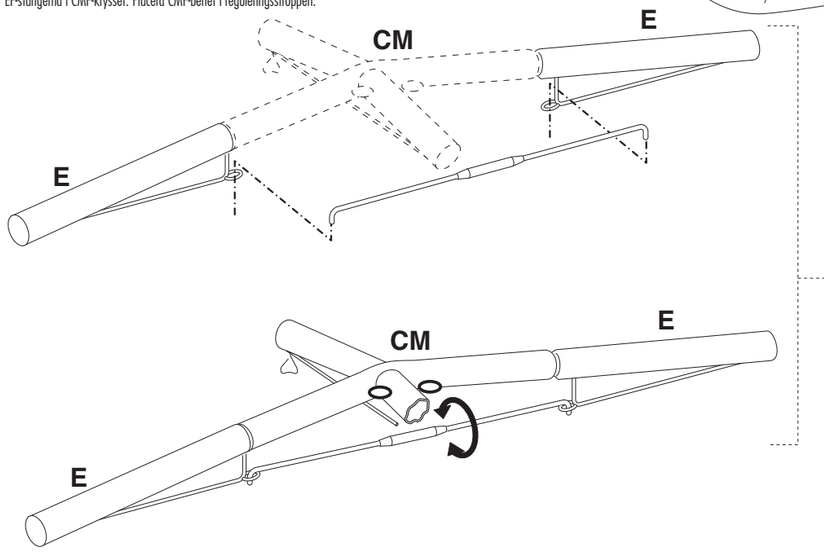

5

DK: Spænd ud i viste rækkefølge: (1. CMF, 2. AMF, 3. AM). Rejs B-ben med CF-hjørner. Monter AF-stænger. Fronter og sider lynes ned. Spænd op i viste rækkefølge: (4. A-overligger, 5. CF-ben, 6. AF-overligger).
HUSK! CF-hjørneben skal i reguleringsstroppen og piggen skal igennem hullet i taget.
GB: 1. Insert spiked foot of CMF pole into regulator tab and tension. 2-3. Tension AMF and AM poles. Position AF poles. Unzip all front and side panels as shown and tension in this order: 4. A poles. 5. CF poles - ensuring spiked feet are in regulator tabs and corner spikes protrude througt eyelet in roof. 6. AF poles.
DE: Ausspannen wie Zeichnung (1. CMF, 2. AMF, 3. AM). B-Standbein mit CF-Winkel ausspannen. AF-Stangen montieren. Front- und Seitenteile herunterrollen. Ausspannen wie Zeichnung (4. A-Stange, 5. B/CF-Standbein, 6. AF-Stange).
ACHTUNG: B/CF-Standbein zwischen Regulierungsschnur und Dachöse spannen.
NL: Span de stokken in volgorde zoals geillustreerd (1. CMF, 2. AMF, 3. AM). Plaats de B staanders met de CF hoeken. Span de stokken uit in de volgorde zoals geillustreerd (4. A dakligger, 5. CF deel, 6. AF ligger). **Let op:** CF staander in het regelsnoer plaatsen en de punt door het dak.
SE: Spänn ut i följande ordning (1. CMF, 2. AMF, 3. AM). Res B-benen med CF-hörnen. Montera AF-stängerna. Front och sidor läggs ner till hälften. Spänn ut i följande ordning. (4. A-överliggare, 5. CF-ben, 6. AF-överliggare). **Kom ihåg,** CF-hörnbenen skall i reguleringsstroppen och piggen ut genom hålet i taket.

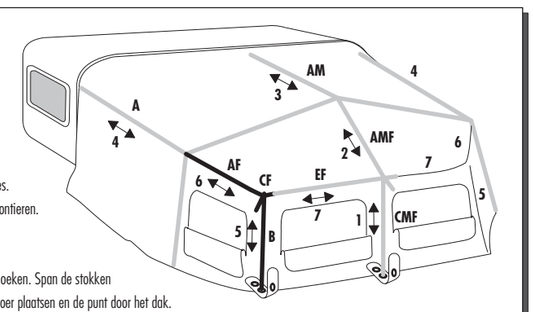

6

DK: Monter EM-overliggere og spænd ud. Monter alle stænger til udhænget. 1. Spænd F-/FF-/FB-rør ud. 2. Spænd GG-rør og derefter FM-rør ud. **Bemærk!** Placering af CB-ben (Cozy-corner) er illustreret i afsnit 7.
GB: Position EM poles and tension. Insert all poles around canopy into sleeves (sleeve for GA pole is above side panel). Tension F, FF and FB poles. Tension G, GF and FM poles. **NB:** see illustration 7 for CB pole.
DE: EM-Stangen montieren und ausspannen. Alle Vordachstangen montieren. F/FF/FB-Stangen ausspannen. GG-Stangen und FM-Stangen spannen. **ACHTUNG:** Die plazierung der CB-Beine ist in Punkt 7 beschrieben.
NL: Plaats de EM stokken en span ze uit. Plaats alle stokken in de petluifel. Span F/FF/FB stokken. Span de GG stokken. **Let Op**: Plaatsing van de CB staander is geillustreerd in punt 7.
SE: mMontera EM-överliggaren och spänn ut. Montera alla stänger till baldakinen. 1. Spänn ut F-, FF- och FB-rören. 2. Spänn ut GG-rör och därefter FM-rör. **OBS!** Placering av CB-ben (CozoCorner) är visat i avsnitt 7.

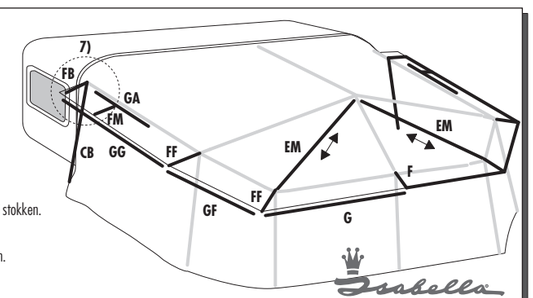

Isabella

7

DK: CB-ben (CozyCorner) placeres indvendig, bagerst i teltet. Studsen til udhængsrøret føres ud igennem det forstærkede hul, i teltsiden, under udhænget. Monter på A-overliggeren og i reguleringsstroppen og spænd op. FB-udhængsrør monteres derefter.
GB: Clamp CB leg into position on A poles, placing CozyCorner through eyelet in side of canvas. Insert spiked feet of CB legs into regulator tabs and tension. Place FB poles. Tension GG poles and FB poles.
DE: CB-Stütze im Zeltinneren plazieren. Stange durch das Loch unter dem Vordach setzen. CB-Stützstange zwischen A-Dachstange und Regulierungsschnur setzen und ausspannen. FB-Stange montieren.
NL: Plaats de CB-staander in de tent. Steek het korte stokdeel door het gat onder de markies. Bevestig de CB-staander aan de A-dakligger en plaats de staander tevens in het regelsnoer onder. Plaats de FB-stokken.
SE: CB-ben (CozyCorner) placeres invändigt. För ut röret till uthängsröret genom det förstärkta hålet i tältsidan, under baldakinen. Montera på A-överliggaren och i reguleringsstroppen och spänn ut. FB-baldakinrör monteras därefter.

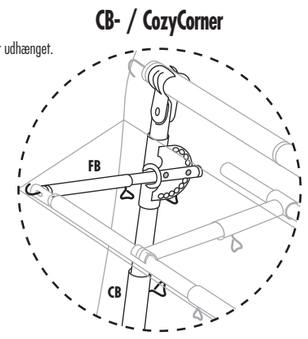

8

DK: 1. Tilslutningstrekanten rettes ind vandret med jorden og pløkkes. 2. Stram gavlen ud ved hjørneben og pløk. 3. Stram ud ved forreste hjørneben og pløk. Nu kan resten af pløkkene slås i (husk at pløkke på kryds ved lynlåse!).
GB: Re-zip front and side panels and level the interior gusset with the ground. 1. Peg corners nearest caravan. Peg interior gusset. 2. Tension and peg sides at the corner leg. 3. Tension and peg the front corner leg. Peg the rest of the canvas - crossing rubbers at all zip ends.
DE: Die Unterkante des inneren Anschlußdreiecks muß waagerecht stehen. 1. Häring in der hinteren Ecke des Dreiecks einschlagen. 2. Die Seitenwand beim Eckbein ausspannen und Häring einschlagen. 3. Die Seitenwand beim vordere Eckbein ausspannen und Häring einschlagen. Die restlichen Häringe einschlagen. (Kreuzen Sie bei allen Reißverschlüssen die Gummischlingen).
NL: 1. Open het front en de zijdelen, de onderkant van de aansluitdriehoek horizontaal stellen. 2. De zijwand bij de hoekstaanders uitspannen en een haring plaatsen. 3. De zijwand bij de voorste hoekstaanders uitspannen en ook hier haringen plaatsen. De Isa-Flex spanrubbers bij de ritsen kruiselings plaatsen.
SE: 1. Tillslutningstrekanten sträcks ut lodrätt mot marken och marksätts. 2. Sträck gaveln ut vid hörnbenen och marksätt. 3. Sträck ut vid främre hörnben och marksätt. Nu kan resten av markpinnarna slås ned. (Kom ihåg att kryssätta vid dragkedjorna.)

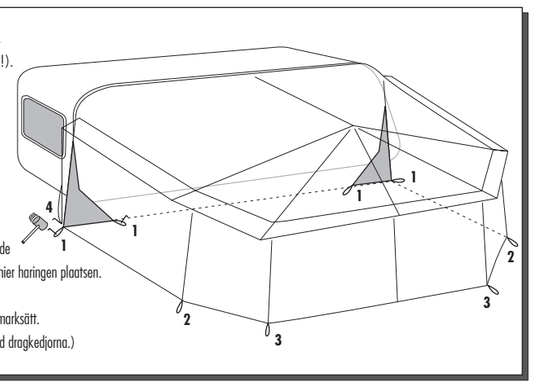

9

DK/NO: Monter ekstra AX/AXF -overliggere, og stram ud. Monter ekstra SX-støtteben i reguleringsstrop, og stram ud.
GB: Larger sizes only: Mount AX/AXF- poles and tension. Mount SX-support poles in regulator tabs and tension. Mount FM poles and tension.
DE: Montieren Sie die zusätzlichen AX/AXF- Stangen und spannen Sie diese aus. Montieren Sie die zusätzlichen SX-Stangen in der Regulierungsschnur und spannen Sie aus.
NL: Plaats de extra AX/AXF-stangen en span deze uit. Plaats de extra SX-stangen in het regelsnoer en span deze uit.
SE: Montera extra AX/AXF-överliggare och spänn ut. Montera Extra SX-stödben i reguleringsstroppen och spänn ut.
FR: Seulement pour les grandes tailles : Montez les barres AX/AXF et tendez . Montez les bares de soutien dans les languettes de réglage et tendez.

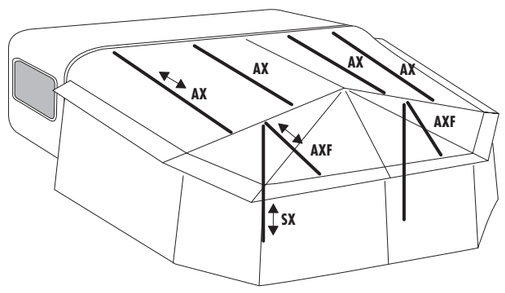

Vejle, Jan. 2006 R3938

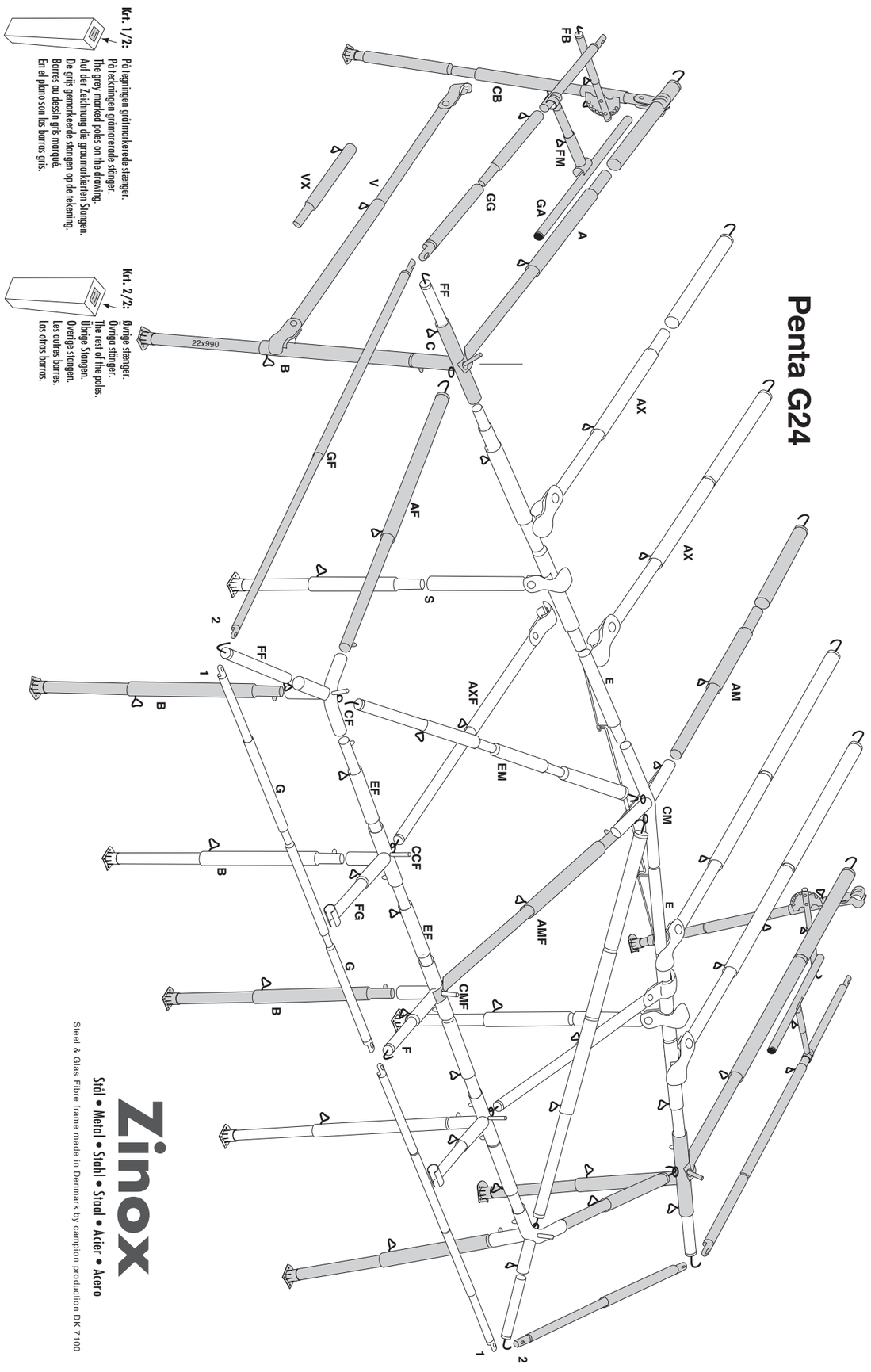

Made in Denmark by Jydsk Camping Industri A/S DK 7100 Vejle

Zinox
Stål • Metal • Stahl • Staal • Acier • Acero
Steel & Glas Fibre frame made in Denmark by campion production DK 7100

Isabella A/S forbeholder sig ret til at foretage forbedringer/ændringer på produkterne, og tager ligeledes forbehold for eventuelle trykfejl.

Isabella A/S reserves the right to make improvements/changes on the products without notice, and can accept no responsibility for discrepancies between this information and subsequent models.

Isabella A/S behält sich das Recht vor, Verbesserungen oder Änderungen an den Produkten vorzunehmen. Eventuelle Druckfehler sind ebenfalls vorbehalten.

Isabella A/S behoudt zich het recht voor om tussentijdse verbeteringen of wijzigingen aan te brengen aan de producten. Voor eventuele drukfouten zijn wij niet aansprakelijk.

Isabella A/S förbehåller sig rätten till ändringar och förbättringar i programmet utan föregående meddelande, och reserverar sig även for eventuella tryckfel.